金城大学管理運営組織
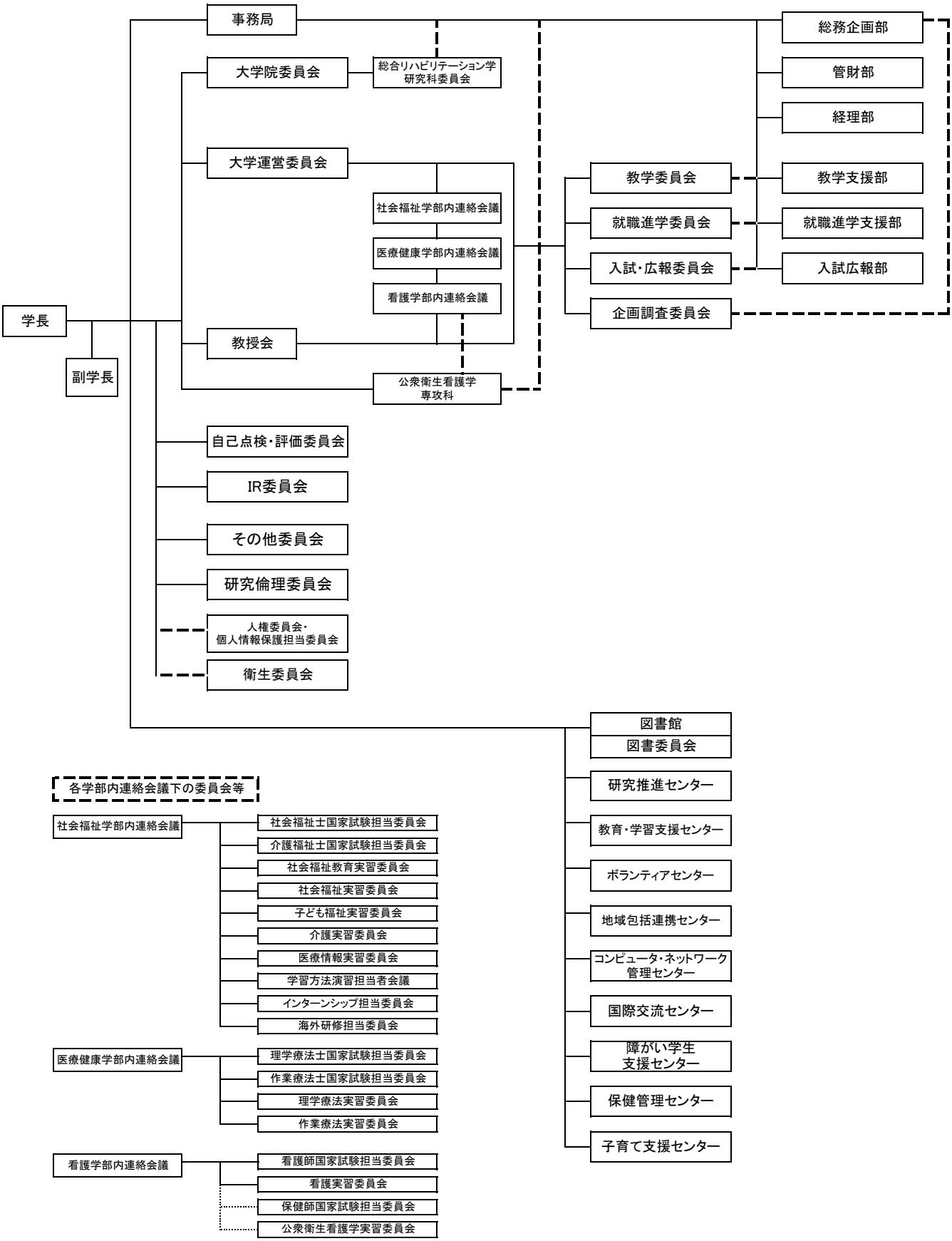
令和4年5月1日現在